improdukcja®

IMPRODUKCJA WOJCIECH IWA
41-500 Chorzów, ul. Lompy 13
tel. +48 32 745 30 30 | www.improdukcja.pl

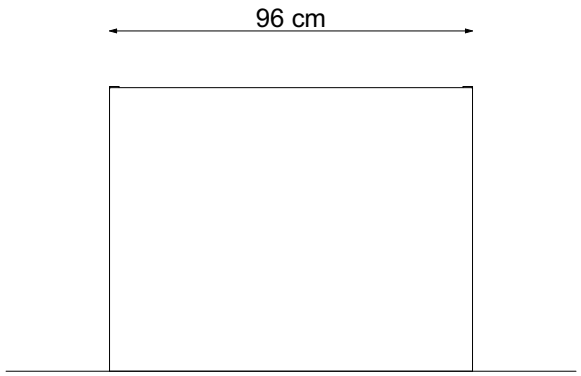

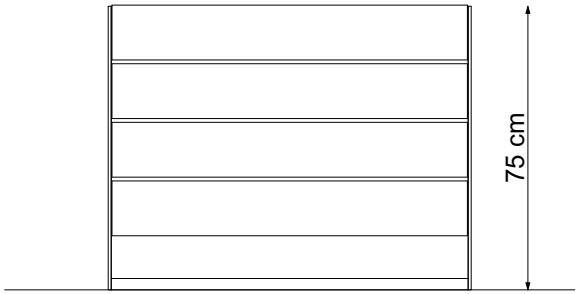

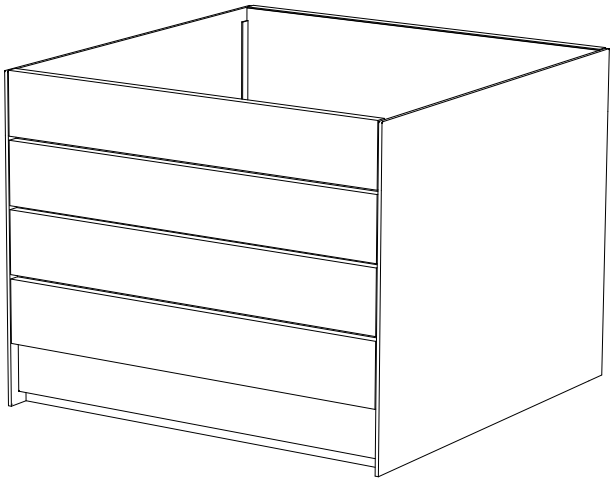

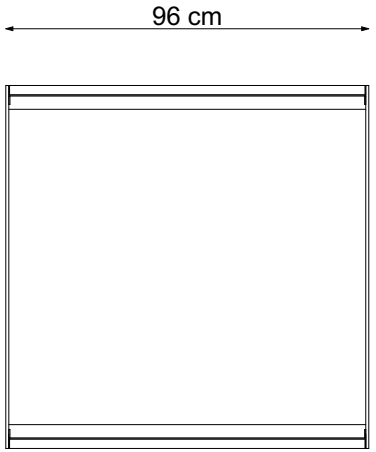

MONOPOT 1	Nr kat. C.MOPT1.01.96/96.H75	improdukcja®
Projekt stanowi własność intelektualną firmy IMPRODUKCJA WOJCIECH IWA		SKALA 1:20